NORHAM

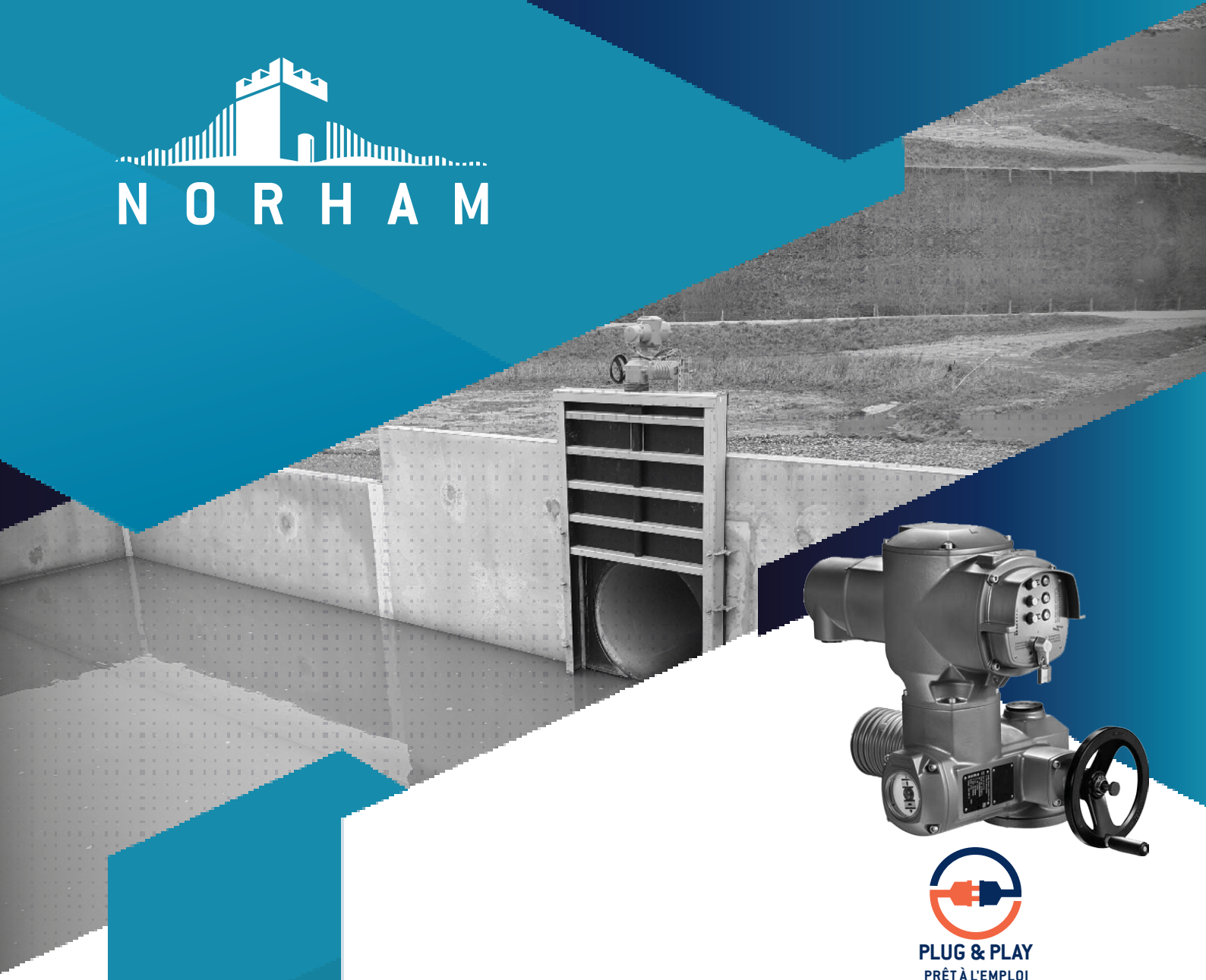

PLUG & PLAY
PRÊT À L'EMPLOI

SERVOFLEX

VANNES & RÉGULATEURS

Moteur spécialement adapté aux vannes NORHAM VAN'O'FLEX® KSA et KLSA

- Bloc de commande intégré.
- Boutons poussoirs et voyants lumineux.
- Moteur IP 68 de série.
- Puissance électrique optimisée.
- Protection anti-corrosion.

NORHAM

afaq ISO 9001 Qualité AFNOR CERTIFICATION N° 1997 \ 8004.7

Z.A DRUISIEUX - 130 RUE DES SAULES, 26260 SAINT DONAT SUR L'HERBASSE - FRANCE
TÉL : 33 (0) 4 75 45 00 00 - norham@norham.fr // www.norham.fr

SERVOFLEX

VANNES & RÉGULATEURS

NORHAM

SOMMAIRE

INTRODUCTION 4

DOMAINE D'APPLICATION 4

LA GAMME 5

SERVOMOTEURS 5

BOÎTIERS DE COMMANDE SUPPLÉMENTAIRE 5

SERVOFLEX 6

SERVOFLEX ASSERVISSEMENT GRANDE DISTANCE 8

SERVOFLEX À VITESSE VARIABLE 10

INSTALLATIONS POSSIBLES 10

INSTALLATION ACCOLÉE 10

INSTALLATION DÉPORTÉE 11

ACCESSOIRES SERVOFLEX 12

ACCESSOIRES POUR MANŒUVRE MOTORISÉE SUR VANNE 14

ACCESSOIRES POUR MANŒUVRE MOTORISÉE À DISTANCE 16

VANNES DN 100 À 800 16

VANNES DN 900 À 1500 18

DIMENSIONS DES ACCESSOIRES 20

MONTAGE SERVOFLEX 20

RALLONGES 21

SUPPORTS ET COLONNES 22

BOITIER DE COMMANDE SERVDEP 23

CONFIGURATIONS DE MONTAGE 24

ÉTUDES DE CAS 29

AUTRES PRODUITS NORHAM 30

INTRODUCTION

DOMAINE D'APPLICATION

Solution rapide et sûre, le **SERVOFLEX** est idéal, quelque soit le diamètre, pour **manœuvrer en un seul geste** les vannes **NORHAM**. Développé par **AUMA**, il est spécialement adapté aux vannes **VAN'O'FLEX® KSA**, **KLSA** et **KNH 600-1000**.

Le **bloc de commande intégré** facilite le montage et ne nécessite pas de boîtier de commande ou d'armoires électriques externes.

Si une commande à distance de la vanne est nécessaire ou que l'accès au servomoteur est difficile, la commande peut être **déportée** du servomoteur jusqu'à 150 m.

Le **SERVOFLEX** permet de réaliser des asservissements « **tout ou rien** » (ex : réseau incendie).

Les réglages du **SERVOFLEX** sont réalisés pour NORHAM avant la livraison, pour une mise en service optimale sur site.

TÉLÉCHARGEZ LA DOCUMENTATION

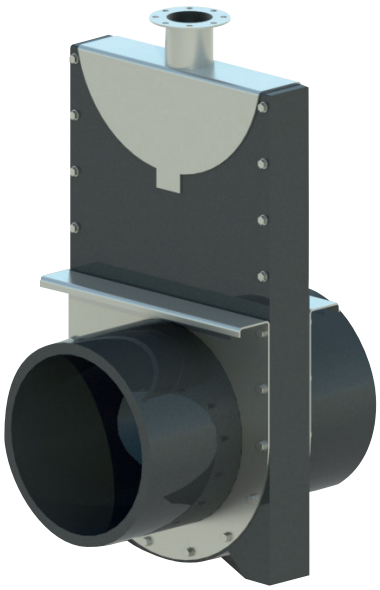

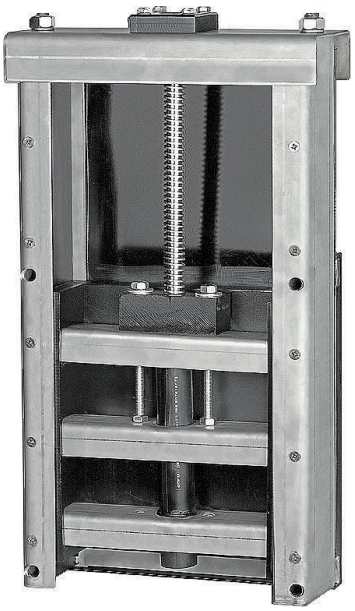

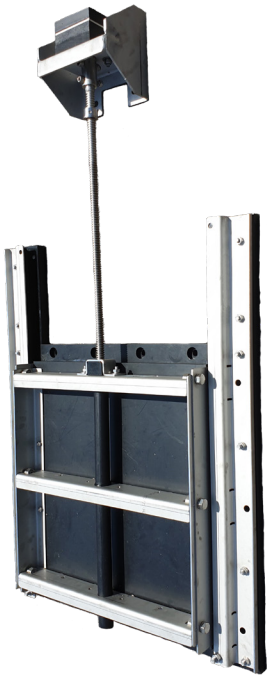

DE GAUCHE À DROITE :
VANNES VAN'O'FLEX® KLSA, KSA ET KNH 600-1000

LA GAMME

SERVOMOTEURS

	SERVOMOTEUR STANDARD	SERVOMOTEUR POUR ASSERVISSEMENT GRANDE DISTANCE
RÉFÉRENCE	SERVOFLEX	SERVOFLEX_AM230
VISUEL		
TENSION D'ALIMENTATION	400V tri - 50 Hz	
TENSION DE COMMANDE	24VDC	230V mono - 50 Hz
VITESSE (tours/min)	63	
PROTECTION IP68	Oui	

BOÎTIERS DE COMMANDE SUPPLÉMENTAIRE

	SERV-DEP-24V	SERV-DEP-230V
VISUEL		
COMPATIBILITÉ SERVOMOTEURS	SERVOFLEX	SERVOFLEX_AM230
TENSION DE COMMANDE	24VDC	230V mono - 50 Hz
DISTANCE DÉPORTÉE	150 m	illimitée

SERVOFLEX

Le servomoteur **SERVOFLEX** permet de réaliser des asservissements « **tout ou rien** » (ex : réseau incendie). La tension d'asservissement est en 24VDC. La distance maximale entre le bloc de commande du servomoteur et le coffret d'asservissement est de 150m.

BLOC DE COMMANDE DÉPORTABLE
jusqu'à 150 m de la vanne.

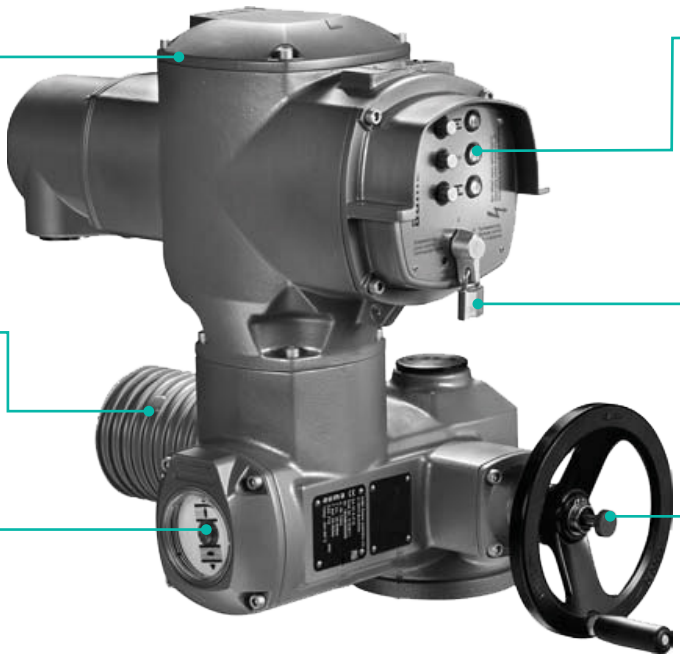

BOUTON POUSSOIR ET VOYANT LUMINEUX
Positions OUVERT, STOP, FERMÉ.

MOTEUR ÉLECTRIQUE TRIPHASÉ

FONCTION VERROUILLAGE

INDICATEUR DE POSITION DE LA VANNE

BOUTON DE DÉBRAYAGE
pour un passage
en commande manuelle.

CONFIGURATIONS DE MONTAGE

Le coffret d'asservissement (SERV-DEP) peut être installé en intérieur (locaux techniques,...) ou en extérieur.

COMMANDE ACCOLÉE

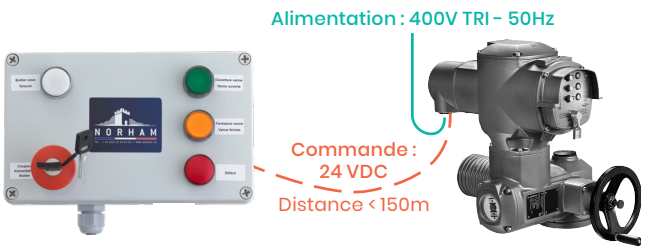

COMMANDE DÉPORTÉE

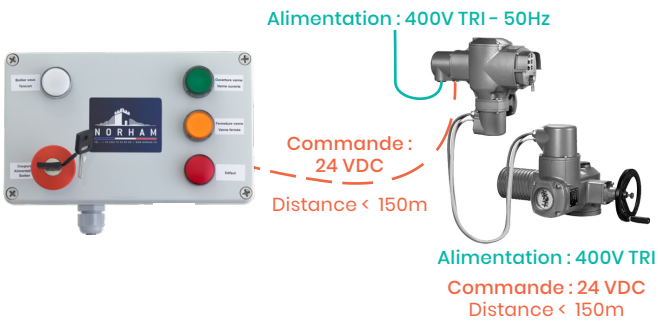

Types de câbles préconisés(2) (ils peuvent être modifiés en fonction de l'environnement):

- pour l'alimentation électrique : 4 G x 1,5 mm² ;
- pour le câble commandes : 14 G x 0,75 mm².

L'installation électrique doit être faite par un professionnel (3).
Elle peut être adaptée en fonction de l'environnement.

(1) D'autres configurations d'installation sont possibles, contacter le Service Technique NORHAM.
(2) Mise en service possible par un prestataire partenaire. // (3) à valider par un électricien ou électrotechnicien professionnel.

DONNÉES TECHNIQUES

- **Alimentation :** moteur électrique triphasé 400 V AC/50 Hz ;
- **Commande :** 24 VDC
- **Vitesse de sortie :** 63 trs/min soit 380 mm/min de vitesse ouverture / fermeture de la pelle de la vanne ;
- **Limiteur fin de course / limiteur de couple intégrés :** protection mécanique du SERVOFLEX ;
- Résistance de chauffe anti-condensation.

PLUG & PLAY : réglage du limiteur de fin de course et limiteur de couple fait par nos soins en usine.
Mise en service immédiate sur site.

CLASSIFICATION IP (NF EN 60529)

Moteur et bloc de commande : protection anti-corrosion IP 68.

- **6 :** étanche à la poussière ;
- **8 :** immersion prolongée.
- **Pour les SERVOFLEX :** 96 heures sous 8 mCE et 10 opérations ouverture / fermeture maxi. en immersion prolongée (presse-étoupes p. 5).

PROTECTION KS

Appropriée pour atmosphères à salinité élevée, à condensation presque permanente et pollution élevée.

DONNÉES ÉLECTRIQUES

Données électriques pour les moteurs à alimentation triphasée 400 V 50 Hz :

DONNÉES ÉLECTRIQUES	DU DN 100 AU DN 800	DU DN 900 AU DN 1200	DN 1400 DN 1500
Vitesse de rotation de sortie (tr/min)	63	63	63
Couple max. (Nm)	60	120	250
Puissance nominale (kW)	0,40	0,70	1,40
Courant nominal In (A)	1,8	3	4,7
Courant max. Imax (A)	2,3	4,0	7,6
Courant de démarrage IA (A)	9	16	38
Cos φ	0,53	0,54	0,60

⚠ Pour un montage en commande déportée, une pince à sertir à quatre points est nécessaire (non fournie par NORHAM).

SERVOFLEX ASSERVISSEMENT GRANDE DISTANCE

Le **SERVOFLEX_AM230** permet de réaliser des asservissements « **tout ou rien** » (ex : réseau incendie). La tension d'asservissement est en 230V mono - 50 Hz. Il n'y a donc pas de limite de distance entre le bloc de commande du servomoteur et le coffret d'asservissement.

BLOC DE COMMANDE DÉPORTABLE
jusqu'à 150 m de la vanne.

BOUTON POUSSOIR ET VOYANT LUMINEUX
Positions OUVERT, STOP, FERMÉ.

MOTEUR ÉLECTRIQUE TRIPHASÉ

FONCTION VERROUILLAGE

INDICATEUR DE POSITION DE LA VANNE

BOUTON DE DÉBRAYAGE
pour un passage
en commande manuelle.

CONFIGURATIONS DE MONTAGE

Le coffret d'asservissement (SERV-DEP) peut être installé en intérieur (locaux techniques,...) ou en extérieur.

COMMANDE ACCOLÉE

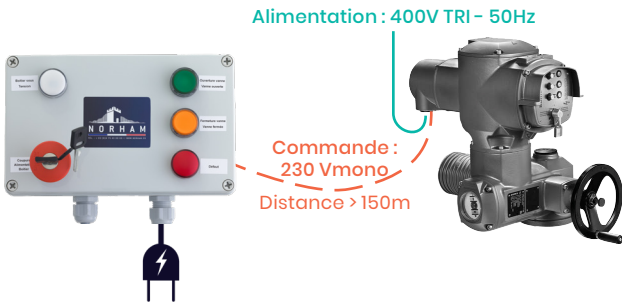

COMMANDE DÉPORTÉE

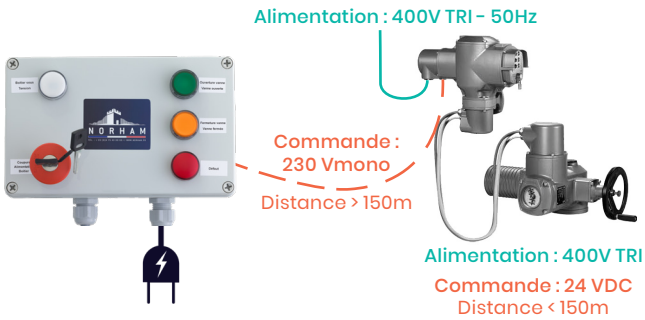

Types de câbles préconisés(2) (ils peuvent être modifiés en fonction de l'environnement):
- pour l'alimentation électrique : 4 G x 1,5 mm² ;
- pour le câble commandes : 14 G x 0,75 mm².

L'installation électrique doit être faite par un professionnel (3).
Elle peut être adaptée en fonction de l'environnement.

(1) D'autres configurations d'installation sont possibles, contacter le Service Technique NORHAM.
(2) Mise en service possible par un prestataire partenaire. // (3) à valider par un électricien ou électrotechnicien professionnel.

Dimensions en mm. Visuels non contractuels.

DONNÉES TECHNIQUES

- **Alimentation :** moteur électrique triphasé 400 V AC/50 Hz ;
- **Commande :** 230 V mono - 50 Hz ;
- **Vitesse de sortie :** 63 trs/min soit 380 mm/min de vitesse ouverture / fermeture de la pelle de la vanne ;
- **Limiteur fin de course / limiteur de couple intégrés :** protection mécanique du SERVOFLEX ;
- Résistance de chauffe anti-condensation.

PLUG & PLAY : réglage du limiteur de fin de course et limiteur de couple fait par nos soins en usine.
Mise en service immédiate sur site.

CLASSIFICATION IP (NF EN 60529)

Moteur et bloc de commande : protection anti-corrosion IP 68.

- **6 :** étanche à la poussière ;
- **8 :** immersion prolongée.
- **Pour les SERVOFLEX :** 96 heures sous 8 mCE et 10 opérations ouverture / fermeture maxi. en immersion prolongée (presse-étoupes p. 5).

PROTECTION KS

Appropriée pour atmosphères à salinité élevée, à condensation presque permanente et pollution élevée.

DONNÉES ÉLECTRIQUES

Données électriques pour les moteurs à alimentation triphasée 400 V 50 Hz :

DONNÉES ÉLECTRIQUES	DU DN 100 AU DN 800	DU DN 900 AU DN 1200	DN 1400 DN 1500
Vitesse de rotation de sortie (tr/min)	63	63	63
Couple max. (Nm)	60	120	250
Puissance nominale (kW)	0,40	0,70	1,40
Courant nominal In (A)	1,8	3	4,7
Courant max. Imax (A)	2,3	4,0	7,6
Courant de démarrage IA (A)	9	16	38
Cos φ	0,53	0,54	0,60

⚠ Pour un montage en commande déportée, une pince à sertir à quatre points est nécessaire (non fournie par NORHAM).

INSTALLATIONS POSSIBLES

INSTALLATION ACCOLÉE

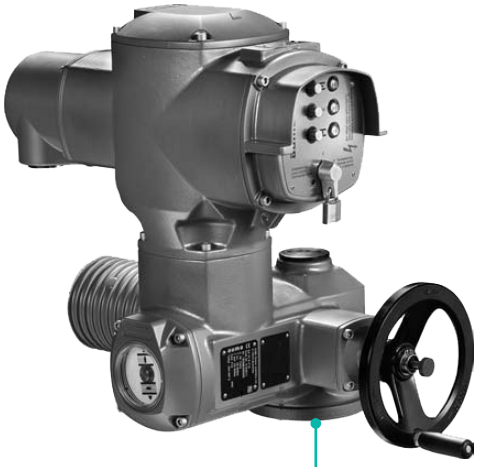

RACCORDEMENT POUR TIGE NON-MONTANTE
à monter sur bride F10 ou F14[1].

SERVOFLEX & SERVOFLEX_AM230, INSTALLATION ACCOLÉE

DN	I	L	H	BRIDE[1]
100 au 800	300	513	415	F10
900 au 1200	313	536	417	F10
1250 au 1500	376	724	443	F14

(1) Selon EN ISO S210.

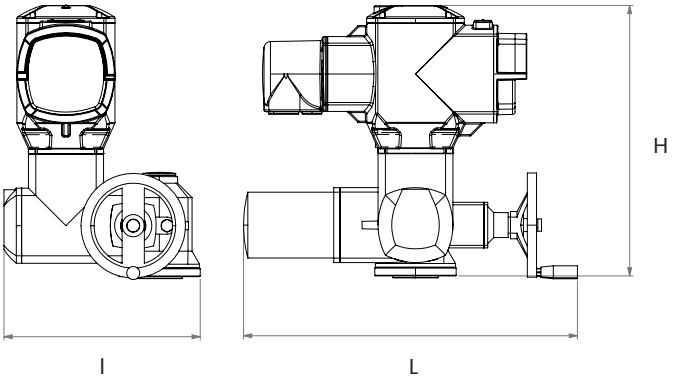

Dimensions en mm. Visuels non contractuels.

INSTALLATION DÉPORTÉE

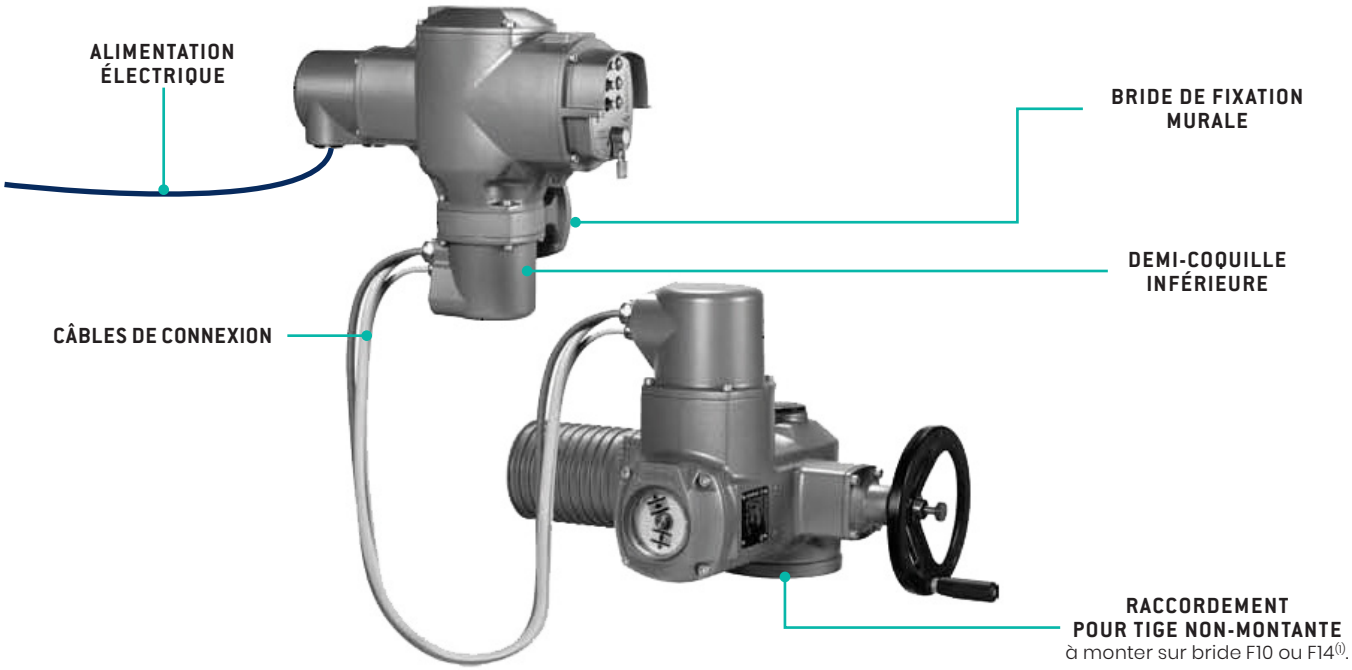

SERVOFLEX & SERVOFLEX_AM230, INSTALLATION DÉPORTÉE

DN	I	L	H	BRIDE(1)
100 au 800	300	513	318	F10
900 au 1200	313	536	319	F10
1250 au 1500	376	724	346	F14

(1) Selon EN ISO S210.

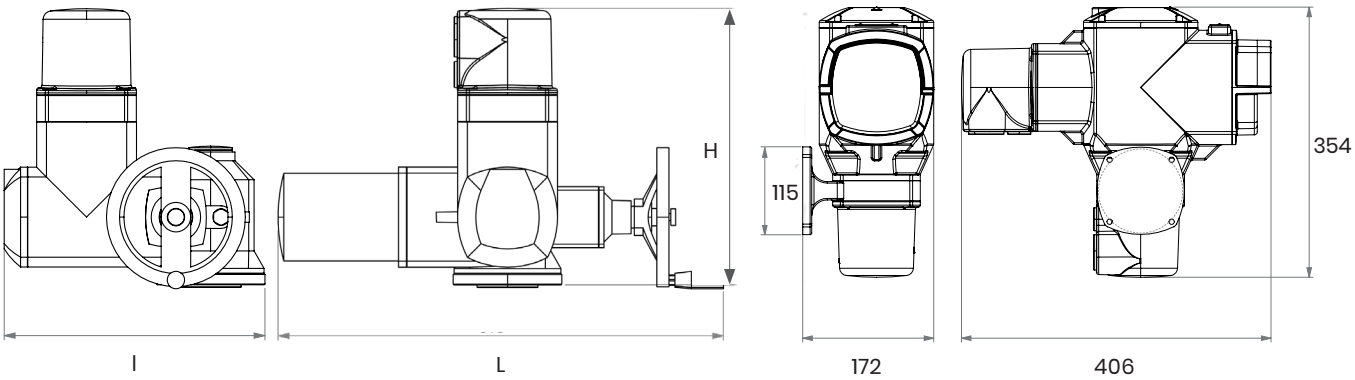

ACCESSOIRES SERVOFLEX

BOITIER DE COMMANDE SUPPLÉMENTAIRE SERVDEP

Le **SERVDEP** est un coffret d'asservissement qui permet d'avoir une commande supplémentaire déportée du **SERVOFLEX**. Il peut être installé en intérieur (locaux techniques,...) ou en extérieur.

Il se décline en deux modèles :

- Tension d'asservissement en **24VDC** : distance maximale avec le bloc commande du **SERVOFLEX** 150m ;
- Tension d'asservissement en **230V mono** : Pas de limite de distance avec le bloc commande du **SERVOFLEX**.

ETAT VOYANT BLANC
Allumé : boitier de commande supplémentaire SERVDEP actif
Éteint : boitier de commande supplémentaire SERVDEP inactif

ACTION "OUVRIR" LA VANNE
Appuyer sur le bouton poussoir
Etat voyant VERT :
Allumé fixe : vanne ouverte complètement

ACTION "FERMER" LA VANNE
Appuyer sur le bouton poussoir
Etat voyant ORANGE :
Allumé fixe : vanne fermée

ACTION "ARRÊT D'URGENCE"
Enfoncer le bouton poussoir de sécurité pour couper l'alimentation générale du boitier.
Réarmer le bouton en le tournant pour rétablir l'alimentation.

ETAT VOYANT ROUGE :
Allumé : il y a un défaut au niveau du moteur. Contrôler le moteur et la vanne.
Éteint : pas de défaut, fonctionnement normal.

PRESSE-ÉTOUPES

Les **presse-étoupes en laiton nickelé** permettent de réaliser le passage des câbles au travers des demi-coquilles de raccordement du SERVOFLEX.

L'utilisation de presse-étoupes IP68 appropriés est nécessaire pour la classification IP68

RÉF.	DÉSIGNATION
KIT-PE1	Kit de presse-étoupes pour SERVOFLEX accolé (ou moteur seul).
KIT-PE2	Kit de presse-étoupes pour SERVOFLEX avec commande déportée.
KIT-PE3	Kit de presse-étoupes pour SERVOFLEX accolé « tout ou rien » (ou « TOR »).
KIT-PE4	Kit de presse-étoupes pour SERVOFLEX avec commande déportée « TOR » .
KIT-PE-TOR	Kit de presse-étoupes pour asservissement « TOR ».

Dimensions en mm. Visuels non contractuels.

CONNECTEUR DS

Le **connecteur DS** est une protection anti-infiltration d'eau en cas de défaillance ou d'un mauvais montage des presses-étoupes. Il est recommandé lorsque le **SERVOFLEX** est monté directement sur la vanne et que l'ensemble peut se retrouver noyé (ex : dans regard en charge). Le connecteur est monté par nos soins en usine.

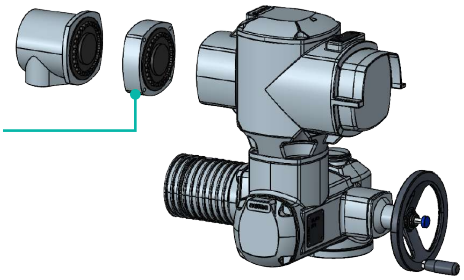

MONTAGE CONNECTEUR DS
SUR SERVOFLEX "ACCOLÉ"

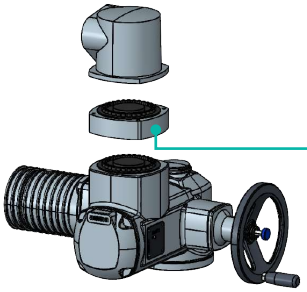

MONTAGE CONNECTEUR DS
SUR SERVOFLEX "DÉPORTÉ"

SUPPORT COMMANDE

Le support se monte sous la commande intégrée du **SERVOFLEX** et permet de fixer celle-ci sur un mur ou un poteau.

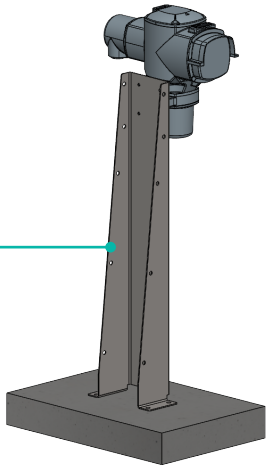

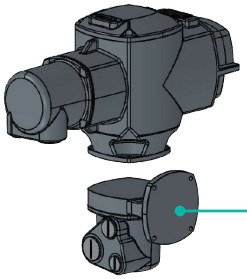

COUVRE MOTEUR

Le couvre moteur est un capot cadenassable en PEHD. Il peut être installé comme protection anti-vandalisme sur des lieux de passages ou pour des raisons esthétiques. Il se monte directement sur les colonnes NORHAM.

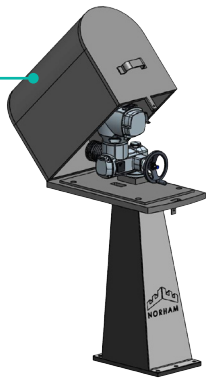

ACCESSOIRES POUR MANŒUVRE MOTORISÉE SUR VANNE

Le **SERVOFLEX** permet de manœuvrer tous les diamètres de vannes NORHAM.

Il dispose d'un bloc de commande intégré facilitant le montage et permettant au **SERVOFLEX** de fonctionner sans armoire électrique externe. La commande **MATIC** peut être déportée jusqu'à 150 m lorsque l'accès au **SERVOFLEX** est difficile ou qu'une commande à distance est nécessaire.

Le **SERVOFLEX** vient se monter sur une bride normalisée type F10 (du DN 100 au 1200) ou F14 (du DN 100 au 1200).

Pour plus d'informations, contactez notre service commercial.

Dimensions des accessoires disponibles en p.26-29

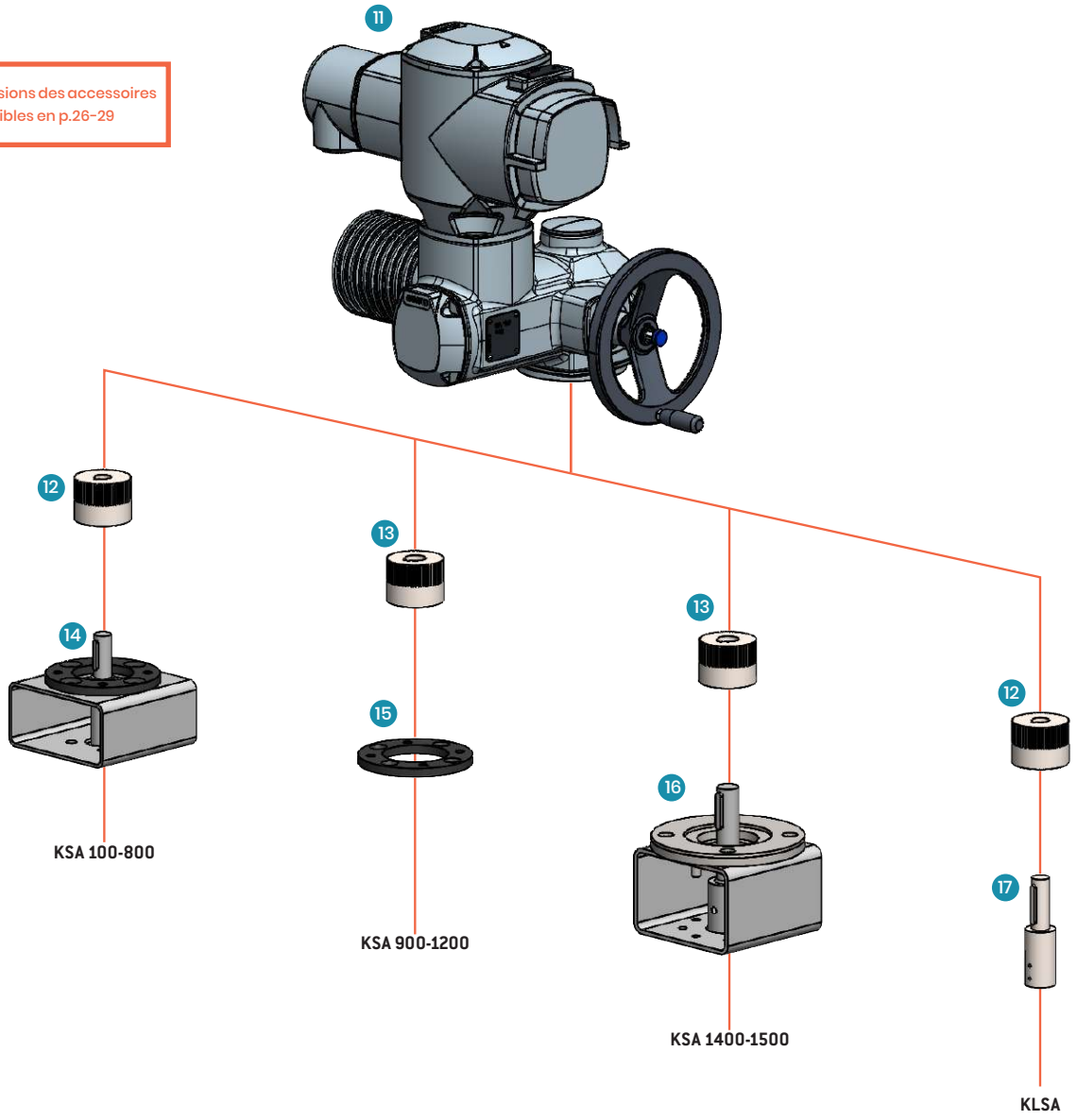

Dimensions en mm. Visuels non contractuels.

SERVOMOTEUR POUR MANŒUVRE MOTORISÉE

N°	RÉF.	DESCRIPTION	VANNES COMPATIBLES
11	**SERVOFLEX**	Servomoteur avec possibilité de bloc de commande à distance.	KSA, KLSA

NOTE : Les numéros présents dans les schémas et les tableaux des différentes configurations reprennent ceux de la documentation NORHAM **VAN'O'FLEX®**.

TÉLÉCHARGEZ LA DOCUMENTATION

ACCESSOIRES POUR CONNEXION SERVOFLEX / VANNE

N°	RÉF.	DESCRIPTION	VANNES COMPATIBLES
12	**CANON-B3-20**	Alésage Ø 20 mm - Clavette 6 pour SERVOFLEX (inclus dans SERVOFLEX)	-
13	**CANON-B4-25**	Alésage Ø 25 mm - Clavette 8 pour SERVOFLEX	KSA 900-1200
14	**FIXMOTEUR**	Kit support pour fixation SERVOFLEX sur KSA 100-800	KSA 100-800
15	**PLATINE_MOTEUR**	Platine avec bride pour SERVOFLEX 100-1200 type F10	-
16	**FIXMOTEURKSAPLUS**	Kit support pour fixation SERVOFLEX 1400-1500	KSA
17	**ADAP/KLSA/AUMA**	Adaptateur pour accouplement SERVOFLEX sur vanne KSA	KLSA

ACCESSOIRES POUR MANŒUVRE MOTORISÉE À DISTANCE

VANNES DN 100 À 800

Dimensions des accessoires disponibles en p.26-29

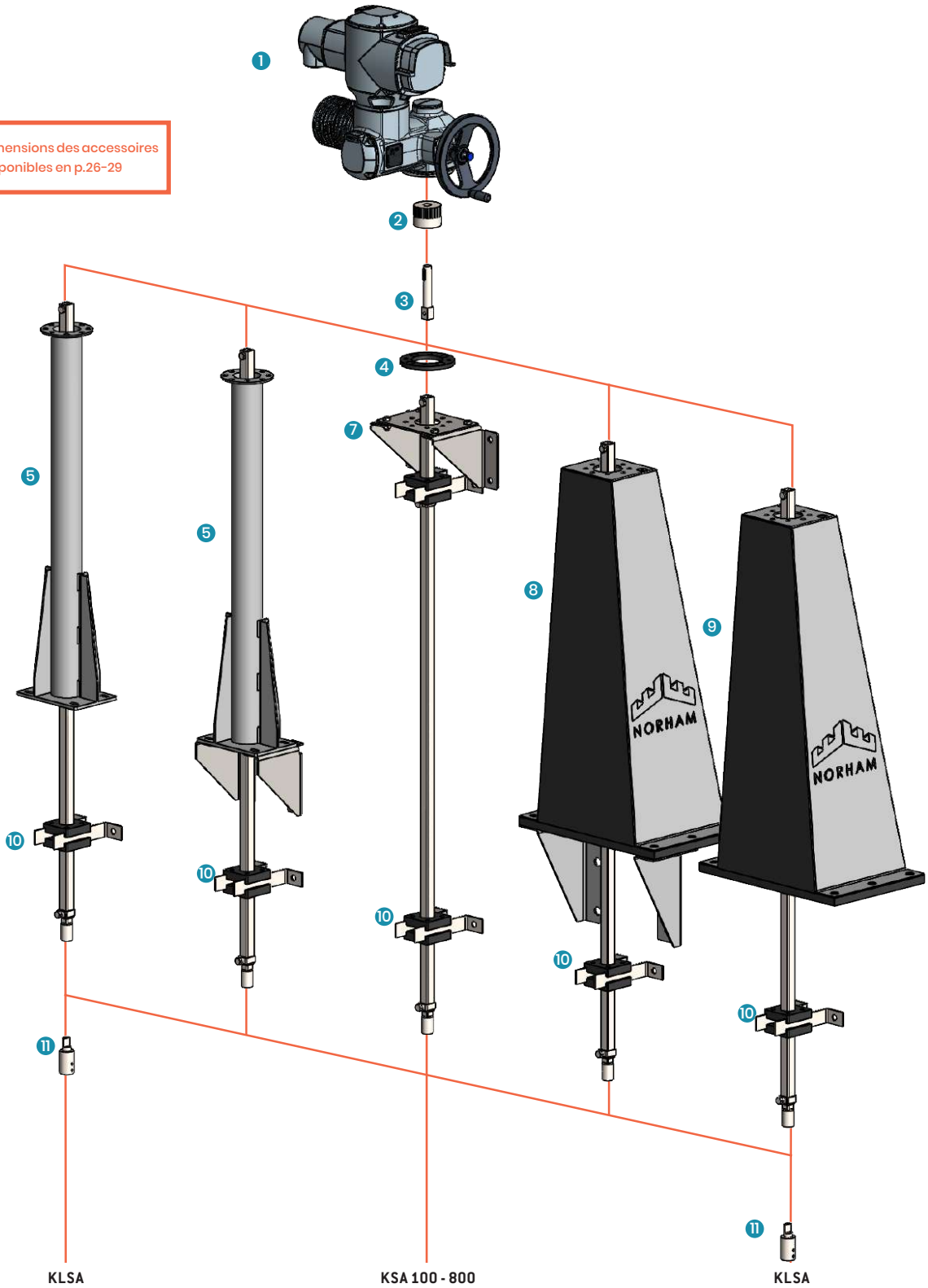

Dimensions en mm. Visuels non contractuels.

SERVOFLEX

VANNES & RÉGULATEURS

SERVOMOTEUR

N°	RÉF.	DESCRIPTION	VANNES COMPATIBLES
1	SERVOFLEX	Servomoteur avec possibilité de bloc de commande à distance.	KSA, KLSA

CANON, EMBOUTS ET PLATINE

N°	RÉF.	DESCRIPTION	VANNES COMPATIBLES
2	CANON-B3-20	Alésage Ø 20 mm - Clavette 6 pour SERVOFLEX (inclus dans SERVOFLEX)	-
3	EMBOUTMOTEUR	Embout Ø 20 mm pour connexion entre rallonge et SERVOFLEX	-
4	PLATINE_MOTEUR	Platine avec bride pour SERVOFLEX 100-1200 type F10	-
11	ADAP/KLSA/AUMA	Adaptateur pour accouplement SERVOFLEX sur vanne KLSA	KLSA

RALLONGES TÉLESCOPIQUES ET CONSOLE

N°	RÉF.	DESCRIPTION	HAUTEUR	VANNES COMPATIBLES
10	RAL1	Rallonges réglables et superposables* équipées de consoles. En inox AISI 316 et PEHD.	640-1000	KLSA KSA 100-800
	RAL2		1000-1500	
	RAL3		1500-2000	
	RAL4		2000-2500	

** Nous consulter pour la définition optimale des rallonges superposables.*

COLONNES ET SUPPORTS

N°	RÉF.	DESCRIPTION	VANNES COMPATIBLES
5	COLONNERONDE	Colonne ronde hauteur 900 mm - AISI 304.	KSA 100-800, KLSA
9	COLONNE	Colonne droite hauteur 900 mm - AISI 304.	KSA 900-1200, KLSA
8	COLONINC	Colonne sur équerre hauteur 900 mm - AISI 304.	KSA
7	SUPPMURALTYPEA	Support mural en AISI 304 et platine moteur en PEHD.	KSA
6	EQ-COL-RONDE	Équerres murales pour colonne ronde - AISI 304.	KSA 100-800

VANNES DN 900 À 1500

Dimensions des accessoires disponibles en p.26-29

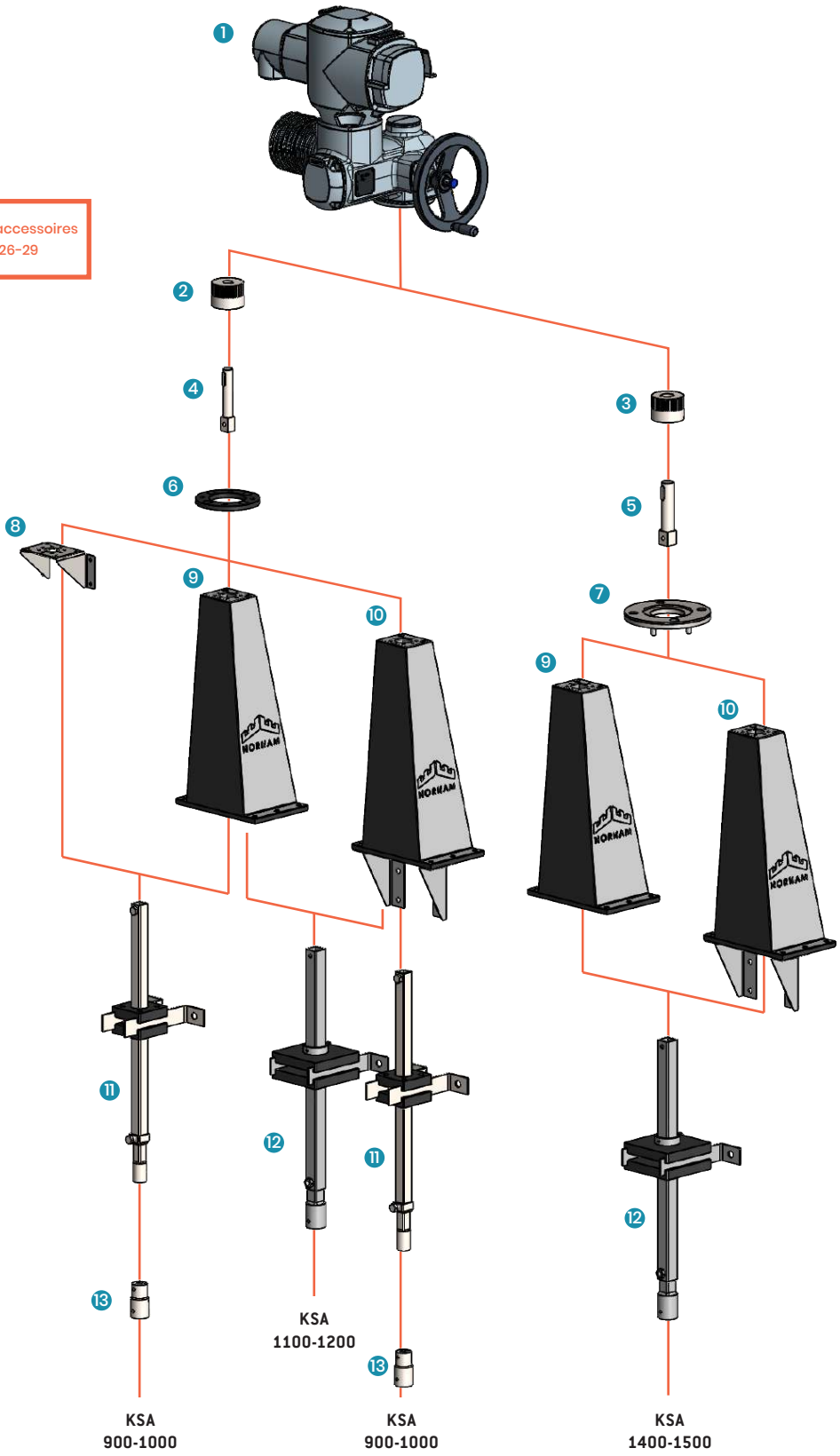

Dimensions en mm. Visuels non contractuels.

SERVOFLEX

VANNES & RÉGULATEURS

SERVOMOTEUR

N°	RÉF.	DESCRIPTION	VANNES COMPATIBLES
1	SERVOFLEX	Servomoteur avec possibilité de bloc de commande à distance.	KSA, KLSA

CANON, EMBOUTS ET PLATINE

N°	RÉF.	DESCRIPTION	VANNES COMPATIBLES
2	CANON-B3-20	Alésage Ø 20 mm - Clavette 6 pour SERVOFLEX (Inclus dans SERVOFLEX)	-
3	CANON-B4-25	Alésage Ø 25 mm - Clavette 8 pour SERVOFLEX	KSA 900-1200
4	EMBOUTMOTEUR	Embout Ø 20 mm pour connexion entre rallonge et SERVOFLEX	-
5	EMBOUTMOTEURTYPEB	Embout Ø 20 mm pour connexion entre rallonge et SERVOFLEX	-
6	PLATINE_MOTEUR	Platine avec bride pour SERVOFLEX 100-1200 type F10	KSA 900-1200
7	ADAP_F10_F14	Adaptateur pour montage SERVOFLEX1400-1500 sur colonne - AISI316	KSA 1400-1500
13	ADAP-KSA-DEMILUNE	Adaptateur avec sortie embout demi-lune Ø 20 mm	KSA 900-1500

RALLONGES TÉLESCOPIQUES ET CONSOLE

N°	RÉF.	DESCRIPTION	HAUTEUR	VANNES COMPATIBLES
11	RAL1	Rallonges réglables et superposables* équipées de consoles. En inox AISI 316 et PEHD.	640-1000	KSA 100-1000
	RAL2		1000-1500	
	RAL3		1500-2000	
	RAL4		2000-2500	
12	RAL1YTYPEB	Rallonges pour KSA ≥ 1100 réglables équipées de consoles. En inox AISI 316 et PEHD.	640-1000	KSA 1100-1500
	RAL2TYPEB		1000-1500	
	RAL3TYPEB		1500-2000	
	RAL4TYPEB		2000-2500	

** Nous consulter pour la définition optimale des rallonges superposables.*

COLONNES ET SUPPORTS

N°	RÉF.	DESCRIPTION	VANNES COMPATIBLES
8	SUPPMURALTYPEA	Support mural en inox AISI 304 et PEHD.	KSA 100-1000
9	COLONNE	Colonne droite avec bride F10 pour SERVOFLEX, volant, manivelle. Connexions directes sur rallonges en inox AISI 304 et PEHD.	KSA
10	COLONINC	Colonne inclinée avec bride F10 pour SERVOFLEX, volant, manivelle. Connexions directes sur rallonges en inox AISI 304 et PEHD.	KSA

DIMENSIONS DES ACCESSOIRES

MONTAGE SERVOFLEX

SUPPORT COMMANDE

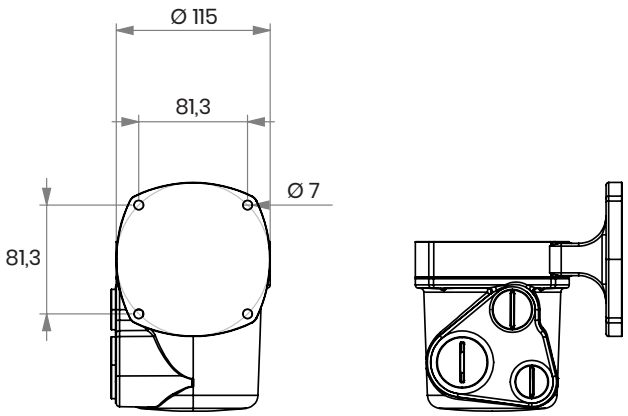

COLONNE COLONNE_AM

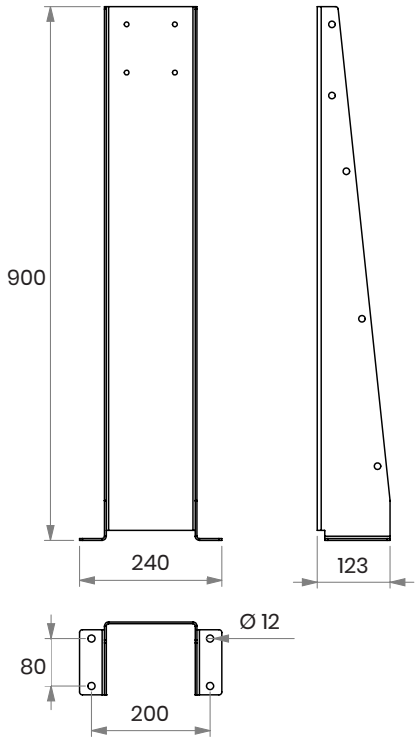

COUVREMOTEUR

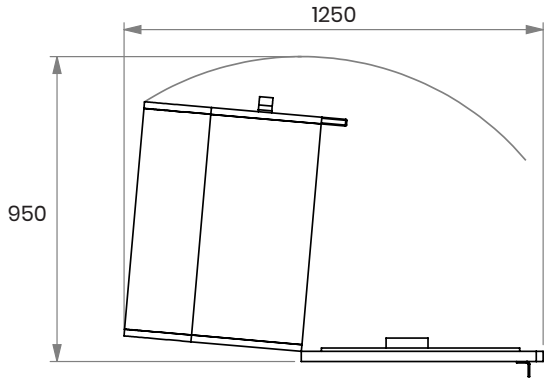

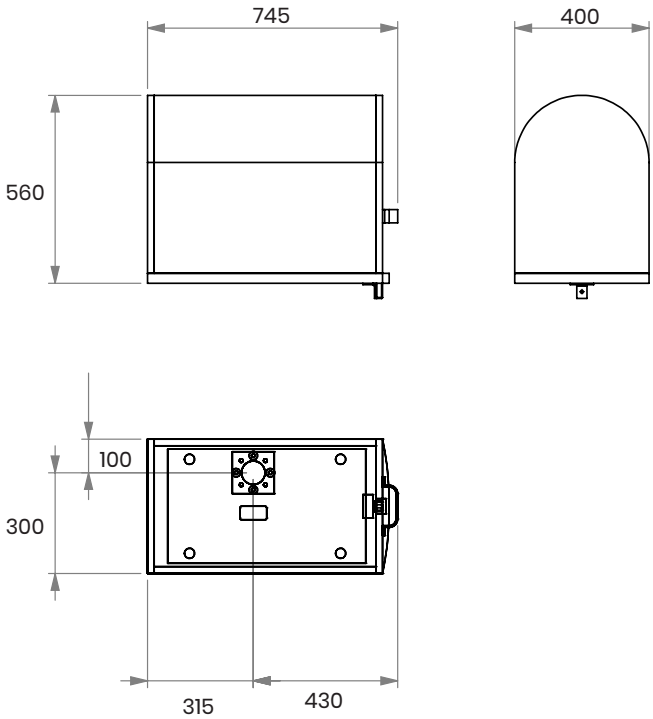

Dimensions en mm. Visuels non contractuels.

RALLONGES

RALLONGES TÉLESCOPIQUES

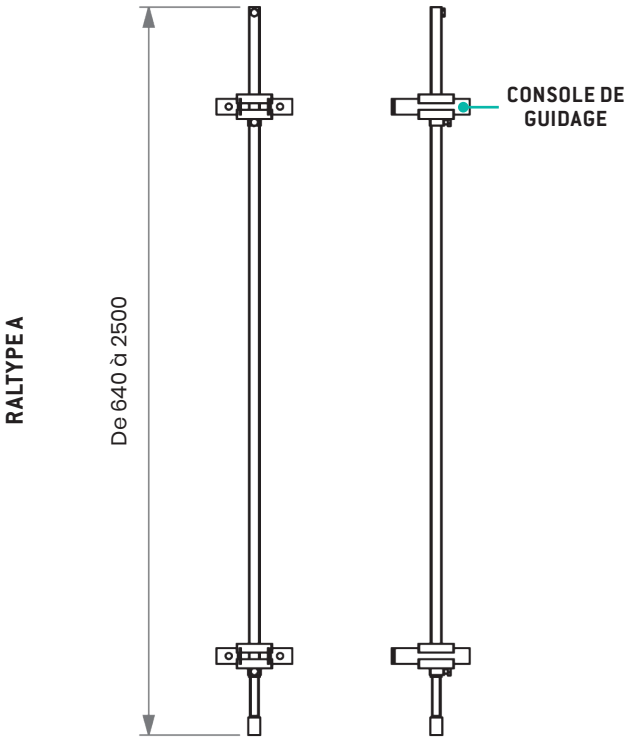

CONSOLE DE GUIDAGE

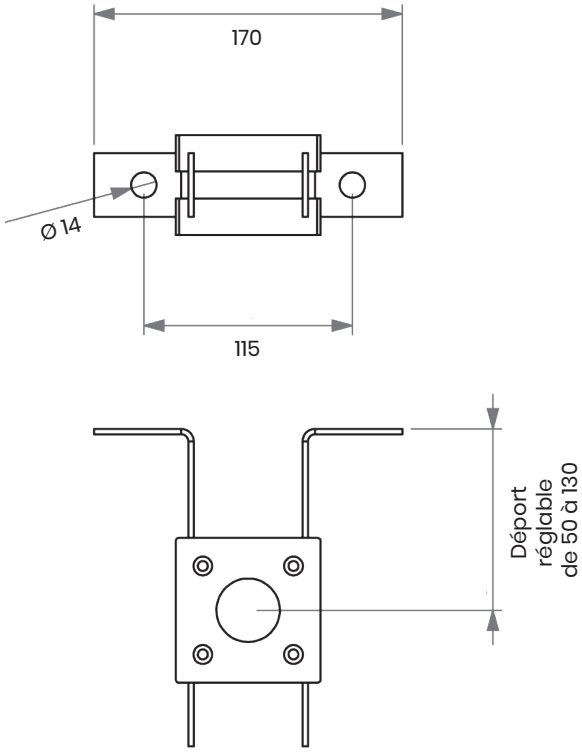

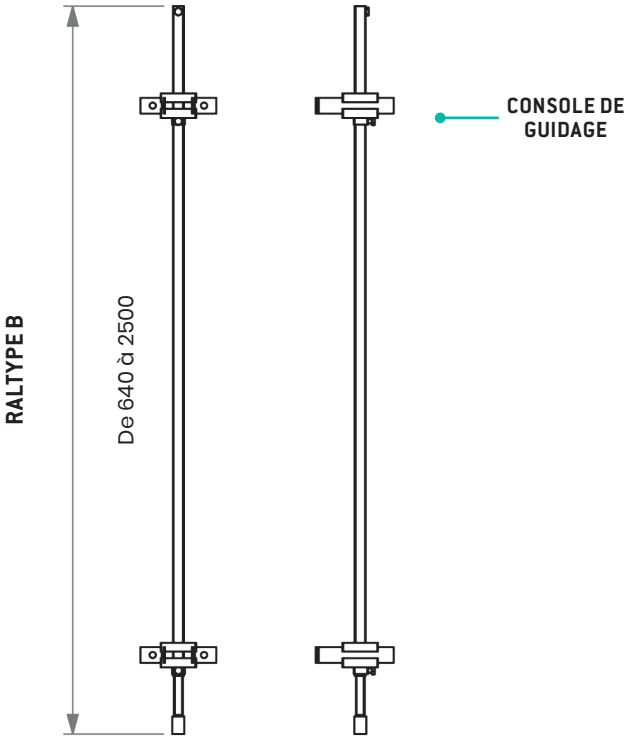

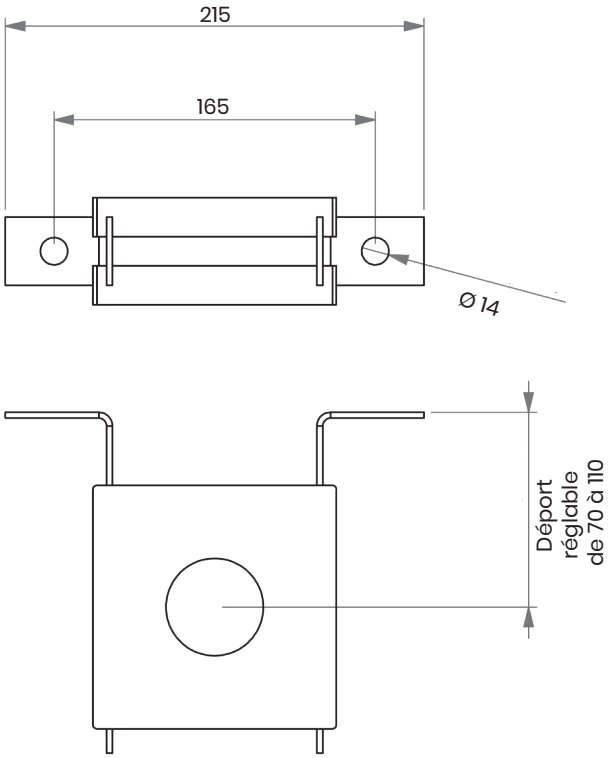

SUPPORTS ET COLONNES

FIXMOTEUR

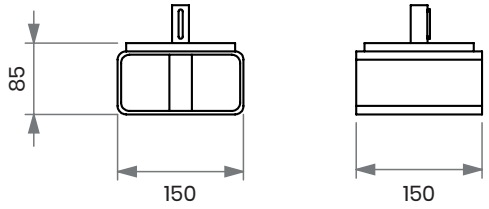

FIXMOTEURKSAPLUS

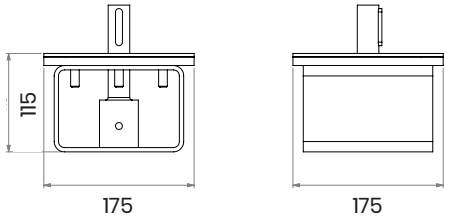

SUPPORT MURAL

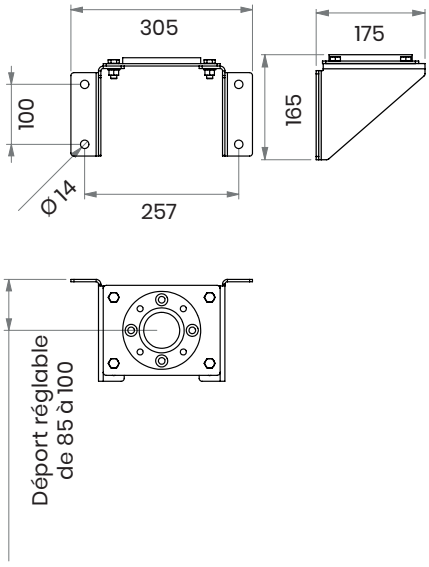

COLONNE RONDE INCLINÉE

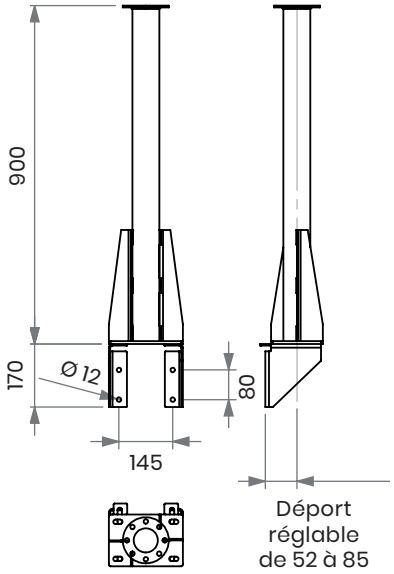

COLONNE RONDE

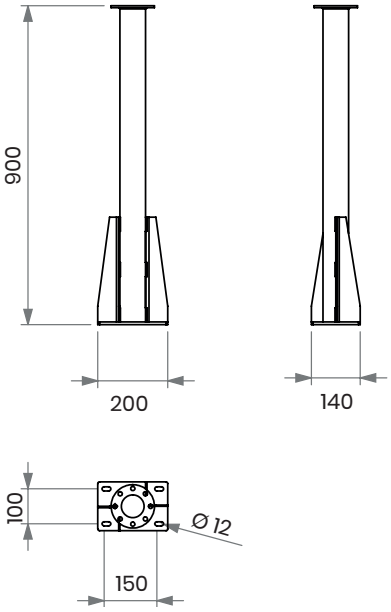

COLONNE INCLINÉE

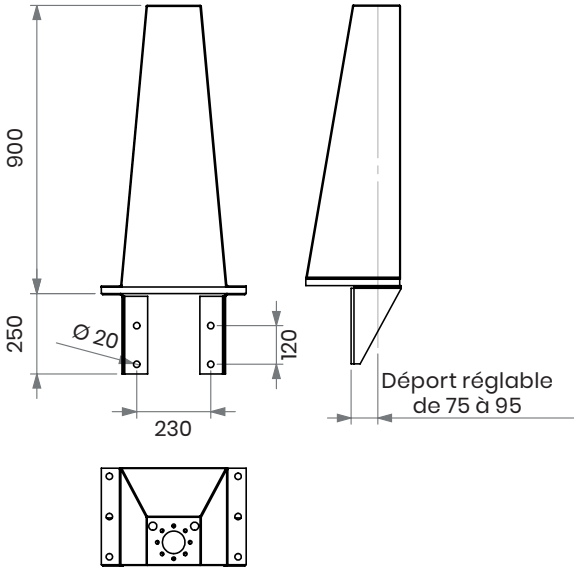

COLONNE DROITE

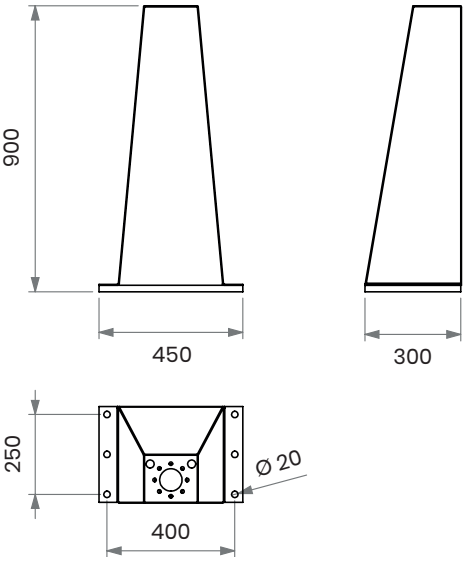

Dimensions en mm. Visuels non contractuels.

BOITIER DE COMMANDE SERVDEP

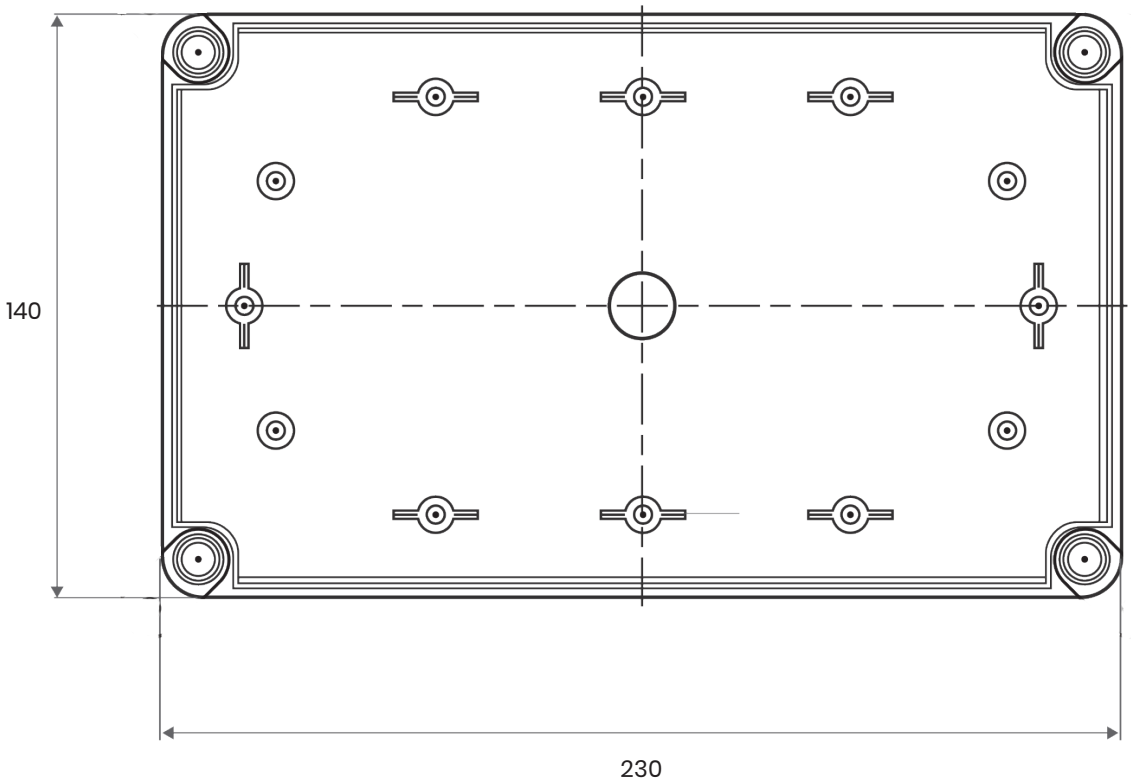

CONFIGURATIONS DE MONTAGE

Le module de commande est amovible et déportable du moteur par une commande à distance de la vanne (max. 150 m).

MODÈLE 5 : MANŒUVRE PAR MOTEUR SUR VANNE

INSTALLATION ACCOLÉE

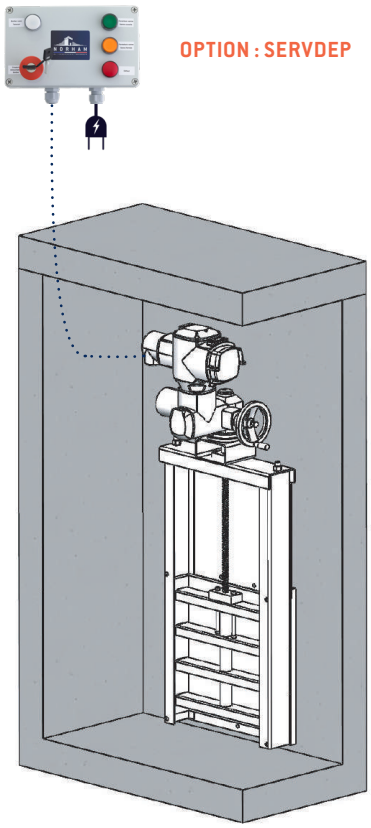

Exemple : Configuration pour vanne KSA 100-800

INSTALLATION DÉPORTÉE

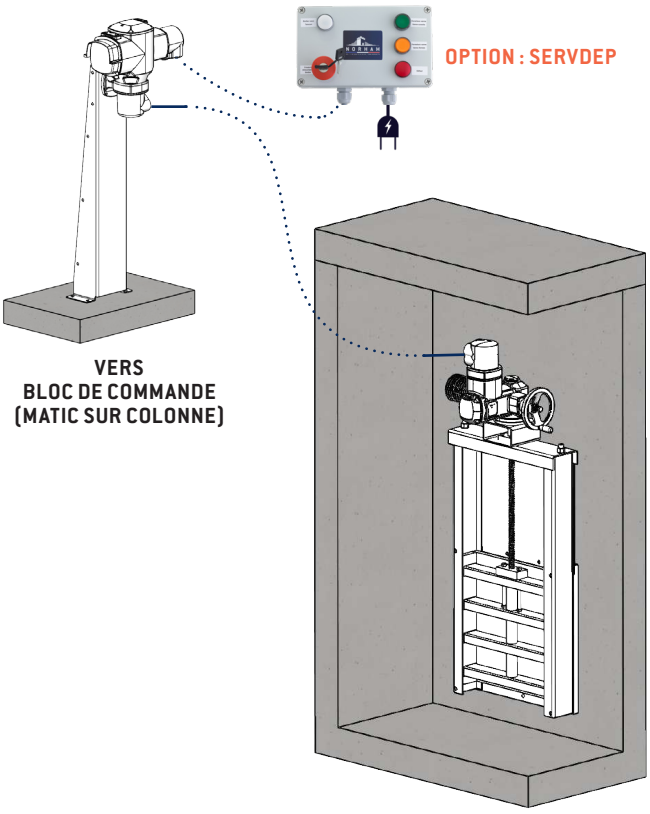

Exemple : Configuration pour vanne KSA 100-800

ACCESSOIRES DE MONTAGE

VANNES	ACCESSOIRES	
	INSTALLATION ACCOLÉE	INSTALLATION DÉPORTÉE
KSA 100-800 **KHAS**	FIXMOTEUR SERVOFLEX	+ SUPPORTCDE
KSA 900-1200	PLATINEMOTEUR CANONB4-25 SERVOFLEX	
KSA 1400-1500	FIXMOTEUR KSAPLUS CANONB4-25 SERVOFLEX	
KLSA	ADAP/KLSA/AUMA SERVOFLEX	

Dimensions en mm. Visuels non contractuels.

MODÈLE 6 A : MANŒUVRE PAR MOTEUR SUR COLONNE

INSTALLATION ACCOLÉE

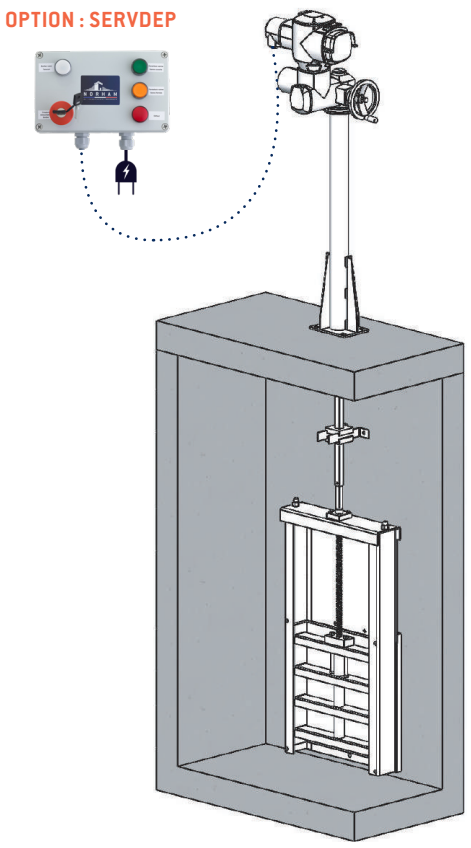

Exemple : Configuration pour vanne KSA 100-800

INSTALLATION DÉPORTÉE

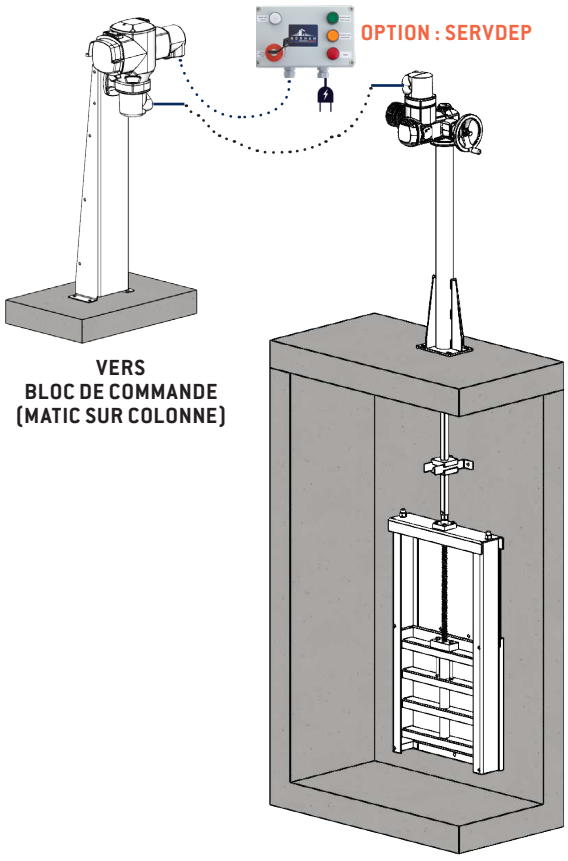

Exemple : Configuration pour vanne KSA 100-800

ACCESSOIRES DE MONTAGE

VANNES	ACCESSOIRES	
	INSTALLATION ACCOLÉE	INSTALLATION DÉPORTÉE
KSA 100-800	RALX COLONNERONDE EMBOUTMOTEUR PLATINEMOTEUR SERVOFLEX	+ SUPPORTCDE
KSA 900-1000	ADAP/KSA/DEMILUNE RALX COLONNE EMBOUTMOTEUR PLATINEMOTEUR SERVOFLEX	
KSA 1100-1200	RALXTYPEB COLONNE EMBOUTMOTEUR PLATINEMOTEUR SERVOFLEX	
KLSA	ADAP/KLSA/DEMILUNE RALX COLONNERONDE PLATINEMOTEUR SERVOFLEX	

MODÈLE 6 B : MANŒUVRE PAR MOTEUR SUR COLONNE INCLINÉE

INSTALLATION ACCOLÉE

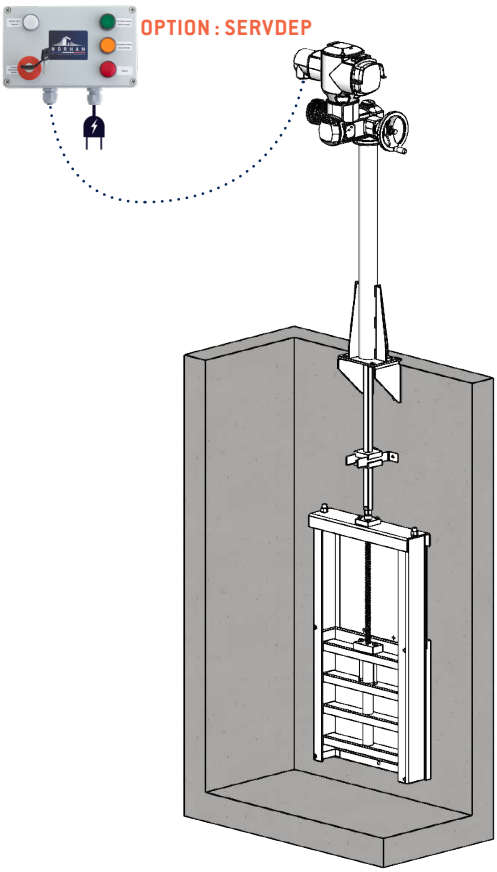

Exemple : Configuration pour vanne KSA 100-800

INSTALLATION DÉPORTÉE

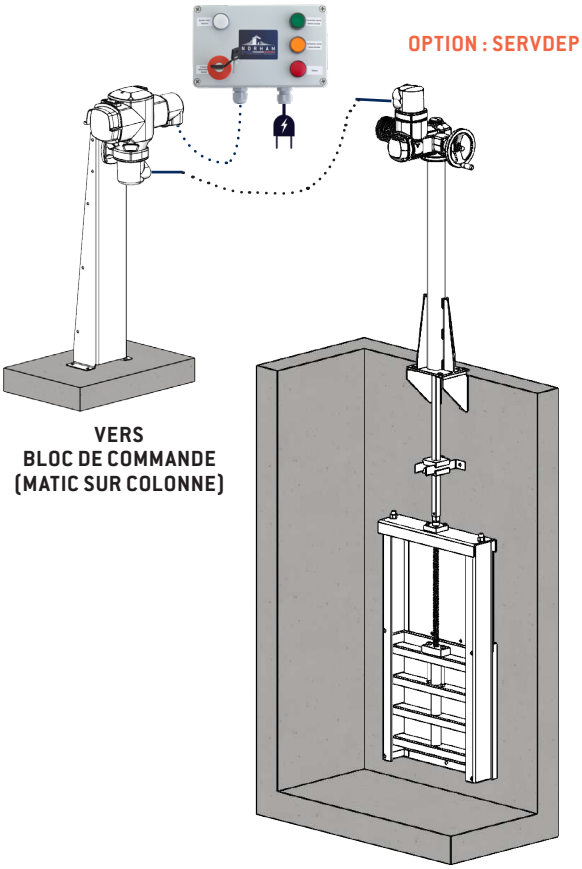

Exemple : Configuration pour vanne KSA 100-800

ACCESSOIRES DE MONTAGE

VANNES	ACCESSOIRES	
	INSTALLATION ACCOLÉE	INSTALLATION DÉPORTÉE
KSA 100-800	RALX COLONNERONDE EQ_COL_RONDE EMBOUTMOTEUR PLATINEMOTEUR SERVOFLEX	+ SUPPORTCDE
KSA 900-1000	ADAP/KSA/DEMILUNE RALX COLOINC EMBOUTMOTEUR PLATINEMOTEUR SERVOFLEX	
KSA 1100-1200	RALXTYPEB COLONINC EMBOUTMOTEUR PLATINEMOTEUR SERVOFLEX	

Dimensions en mm. Visuels non contractuels.

MODÈLE 7 : MANŒUVRE PAR MOTEUR SUR SUPPORT MURAL

INSTALLATION ACCOLÉE

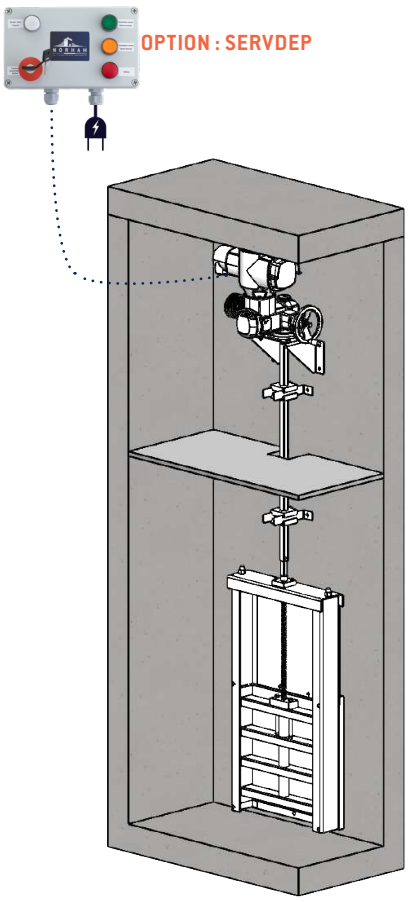

Exemple : Configuration pour vanne KSA 100-800

INSTALLATION DÉPORTÉE

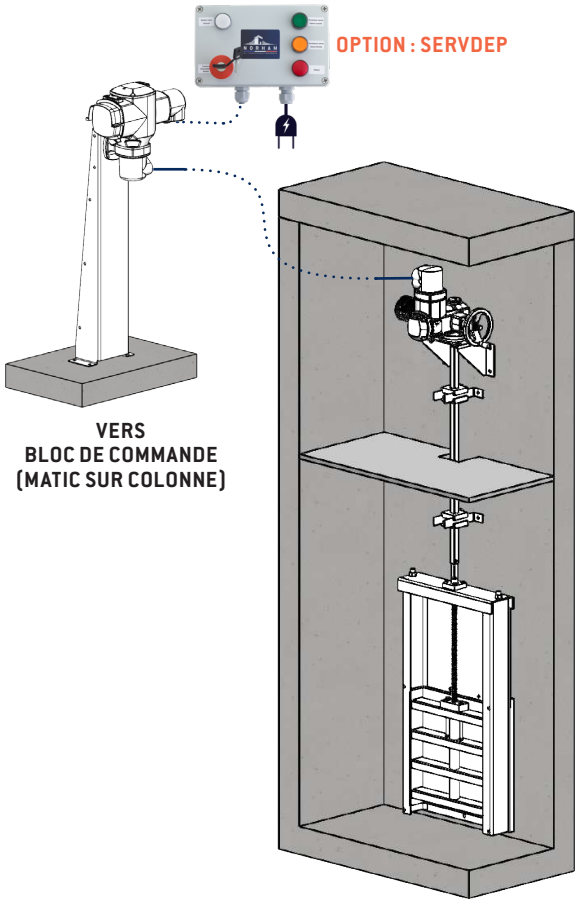

Exemple : Configuration pour vanne KSA 100-800

ACCESSOIRES DE MONTAGE

VANNES	ACCESSOIRES	
	INSTALLATION ACCOLÉE	INSTALLATION DÉPORTÉE
KSA 100-800	RALX SUPPMURALTYPA EMBOUTMOTEUR SERVOFLEX	+ SUPPORTCDE
KSA 900-1000	ADAP/KSA/DEMILUNE RALX SUPPMURALTYPA EMBOUTMOTEUR SERVOFLEX	

FICHE D'INSTRUCTION DE POSE

Fiche d'instruction de câblage SERVOFLEX

Fiche d'instruction de câblage SERVOFLEX déporté

Fiche de réglage couple et fin de course SERVOFLEX

Dimensions en mm. Visuels non contractuels.

ÉTUDE DE CAS

1 VANNES À COMMANDE DÉPORTÉE SERVOFLEX POUR AMÉNAGER LE RÉSEAU DE TRAMWAY DE NICE

	CONDITIONS
SITE	Centre de maintenance GINESY-NIKAIA, Métropole Nice Côte d'Azur (06).
BESOIN	Éviter le rejet des eaux issues de pollutions accidentelles (suite incendies par exemple) grâce à l'installation de solutions de confinement, dans le cadre de l'évolution du réseau de transports urbains niçois.
SOLUTION	Installation de vannes motorisées **VAN'O'FLEX®** (KSA 200, 500, 600 et KSA 800 x 400 à ouverture inversée) et de servomoteur **SERVOFLEX** asservies à la défense incendie pour permettre une fermeture automatique des vannes si besoin.

LÉGENDES

1, 2 et 3

Lieux d'implantation des boîtiers de commande **SERVOFLEX**.

4 et 5

Regards où sont installés les vannes **VAN'O'FLEX®** à commande déportée. L'intérêt de cette solution est de pouvoir manœuvrer les vannes facilement, à distance, sans ouvrir le regard et sans les manœuvrer manuellement.

GESTION DU PROJET

MAÎTRE D'ŒUVRE : Groupement Egis Rail, Ingerop, Stoa Architecture, Atelier Villes et Paysages, Pierre Schall.

MAÎTRE D'OUVRAGE : Métropole Nice Côte d'Azur.

Retrouvez toutes nos études de cas sur notre site internet : www.norham.fr

AUTRES SOLUTIONS NORHAM

VAN'O'FLEX®	RÉGULATEURS DE DÉBIT	MOTEURS MOBILES
	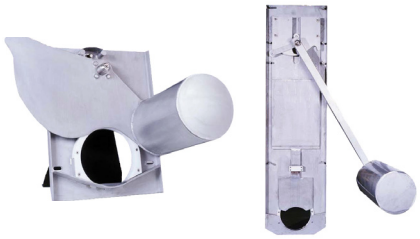	
Vannes de sectionnement pour l'assainissement.	Assure un débit de restitution constant.	Moteurs pour manœuvre de vannes.
TÉLÉCHARGEZ LA DOCUMENTATION	TÉLÉCHARGEZ LA DOCUMENTATION	TÉLÉCHARGEZ LA DOCUMENTATION

NORHAM

Z.A DRUISIEUX - 130 RUE DES SAULES
26260 SAINT DONAT SUR L'HERBASSE - FRANCE
TÉL : 33 (0) 4 75 45 00 00 - norham@norham.fr
www.norham.fr

afaq ISO 9001 Qualité
AFNOR CERTIFICATION
N° 1997 / 8004.7

www.norham.fr

DC-V&R-SERVOFLEX-001-IMP-20240906